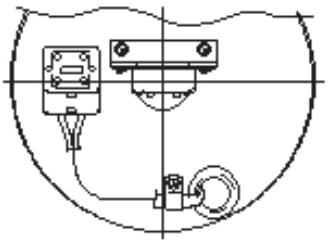

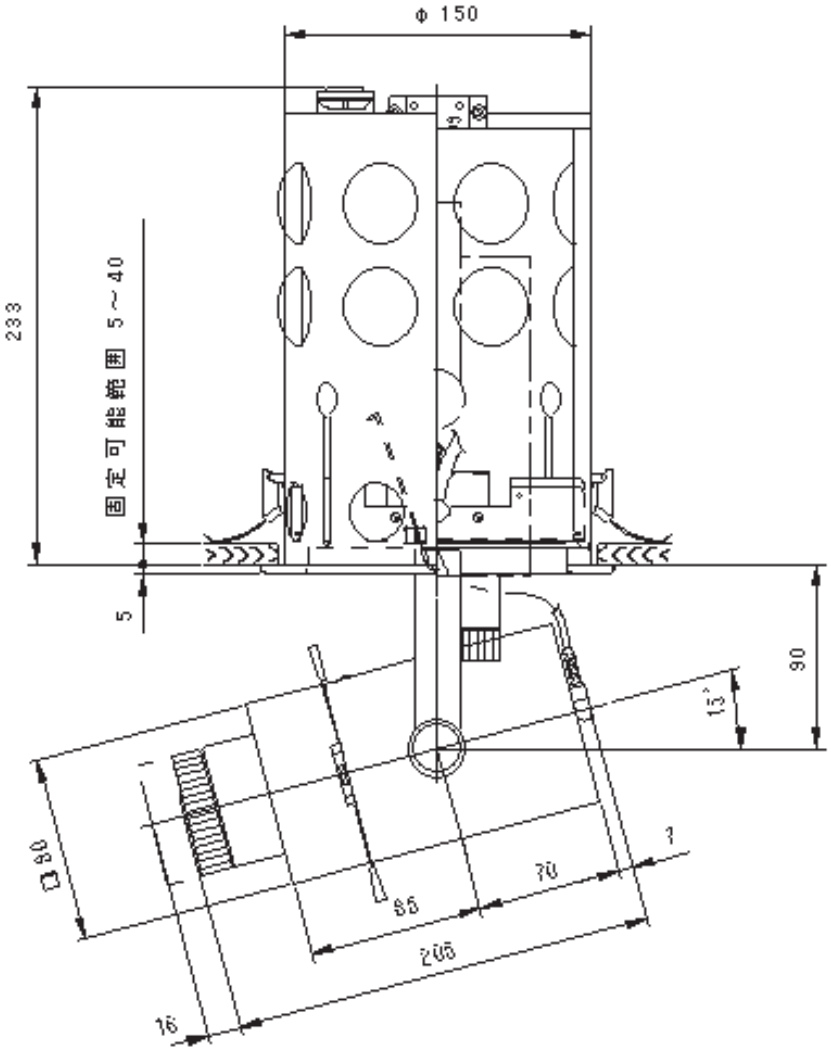

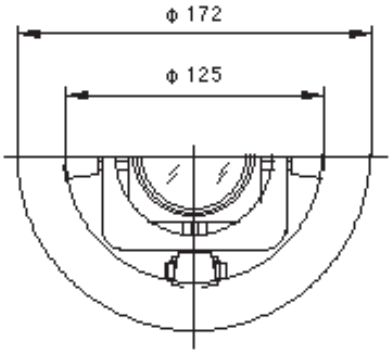

<取付穴寸法>

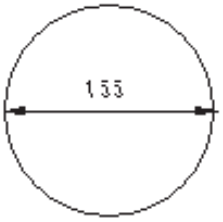

ランプ	ダイクロイックミラー付ハロゲンランプ JCR100V200W ※100Wのランプも使用できます　(JCR100V100W)				口金	GX5.3	品名	リトラクタブルスポットライト (ナロー)	型番	RFC-200N( )
					寿命	1000 時間				
尺度	1/4	単位	mm	重量	2.3 kg	電圧	100 V	備考	付属品：丸カッター2種　φ20, φ14 ダウンライト取付金具×2ヶ 結線方法：連結端子台により結線	有限会社　ライト・グルーヴ 〒333-0811 埼玉県川口市戸塚2-11-5/1F TEL 048-291-5431　FAX 048-291-5432 light-groove.com
作成	2002.6.7			色種	白(W)・黒(B)	電力	205 W			